EPO NS50/1400/8800

Öljyn- ja bensiininerotin, I-luokka

CE
13
EN 858-1

Läpäissyt standardin EN 858
mukaisen virtaustestin (DTI, 2013)

Paloluokka: E
VTT testausraportit VTT-S-3574-13
VTT-S-4760-13, VTT-S-4759-13

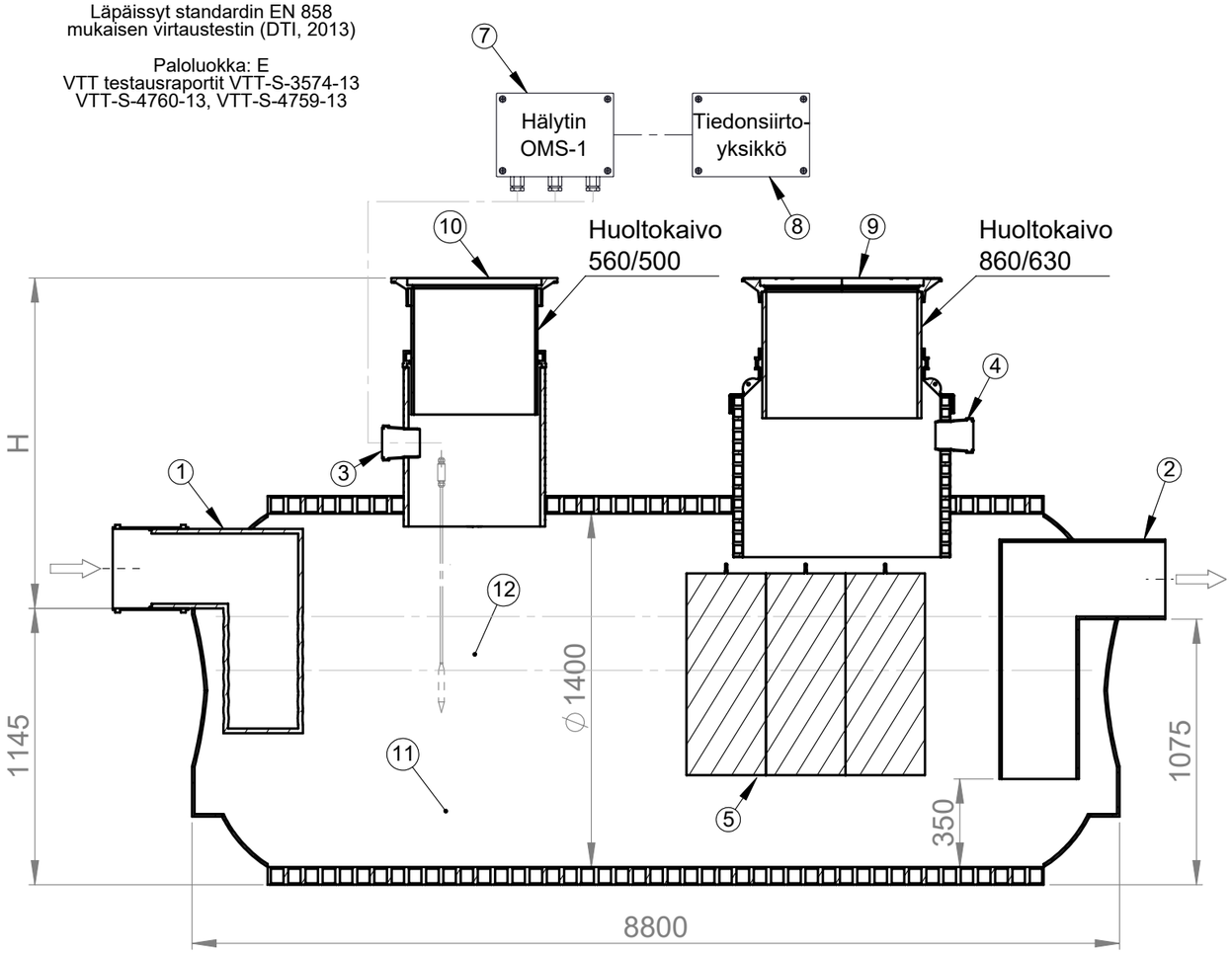

SECTION A-A
SCALE 1 : 24

Kaivon korkeus H=_____mm

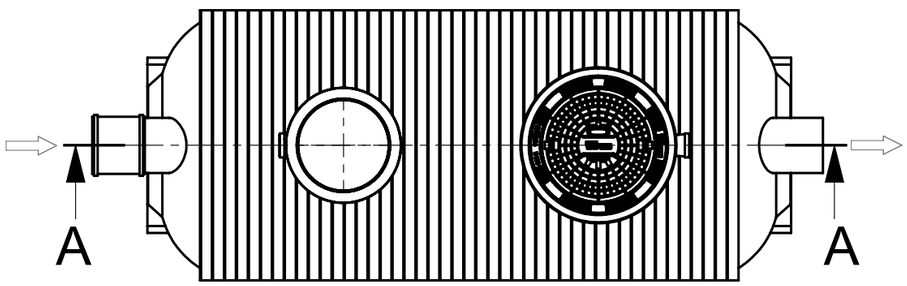

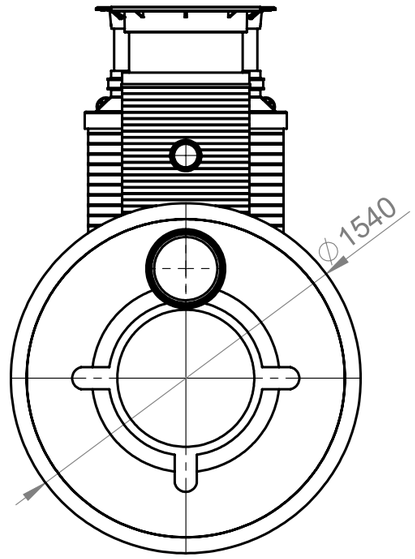

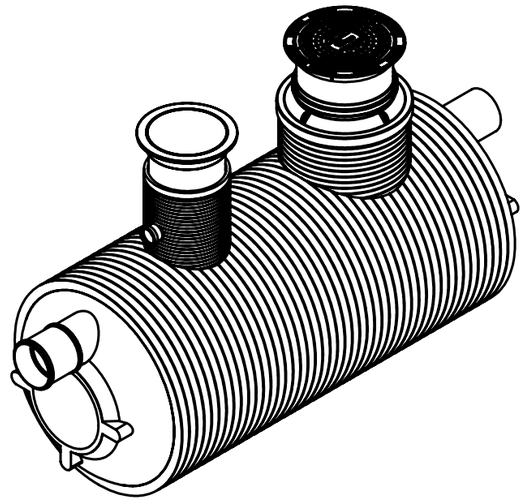

Mitoitusperuste: EN 858
Erottimen max virtaama 50,0 l/s

Nro	Tuotenimi	Yks	NS50	Määrä
1	Tuloyhde	mm	Ø315	1
2	Poistoyhde	mm	Ø315	1
3	Täyttymishälyttimen läpivienti	mm	Ø110	1
4	Tuuletusyhde	mm	Ø110	1
5	Koalisaattorikenno	kpl		9
6	Öljyn kuorintaputki Ø160: (x)	mm	lisävaruste	( )
7	Täyttymishälytin OMS-1	kpl		1
8	Tiedonsiirtoyksikkö: (x)	kpl	lisävaruste	( )
9	Teleskooppinen valurautakansisto: Umpikansi 40t	kpl	Ø630	1
10	Teleskooppinen valurautakansisto: Umpikansi 40t	kpl	Ø500	1
11	Tehollinen tilavuus	l	10200	
12	Öljynerotustila	l	3500	

Materiaali:	Rakennustoimenpide: Tyyppikuva	Suunnittelija: SR	Pvm: 05.05.2020
Työnumero:	Rakennuskohteen nimi ja osoite:	Massa:	Sivu: 1/1
TALOKAIVO www.talokaivo.fi	Kuvaukset / Sisältö: EPO NS50/1400/8800 Öljyn- ja bensiininerotin, I-luokka	Arkkikoko: A3	Mittakaava: 1:50
		Tuotenumero: 70002588	Rev